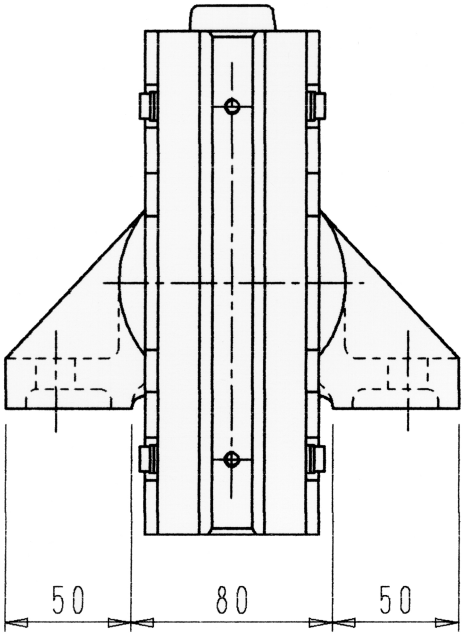
50
80
50

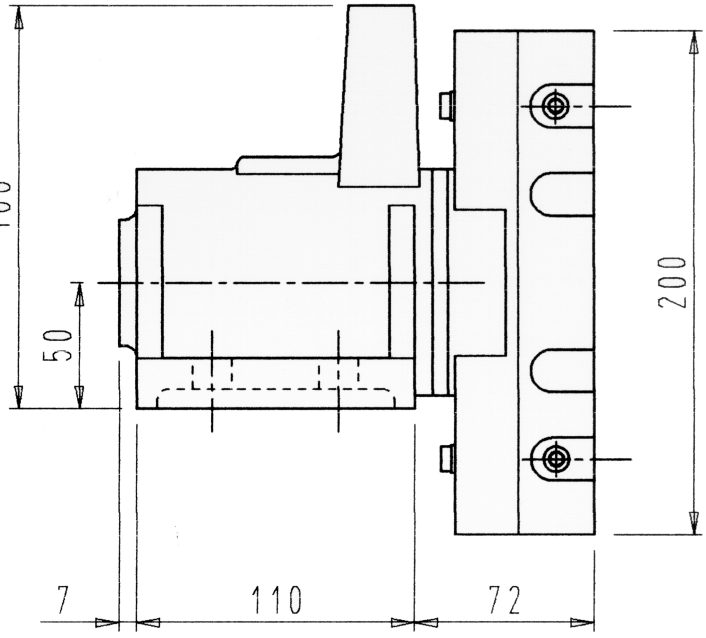
160
50
200
7
110
72

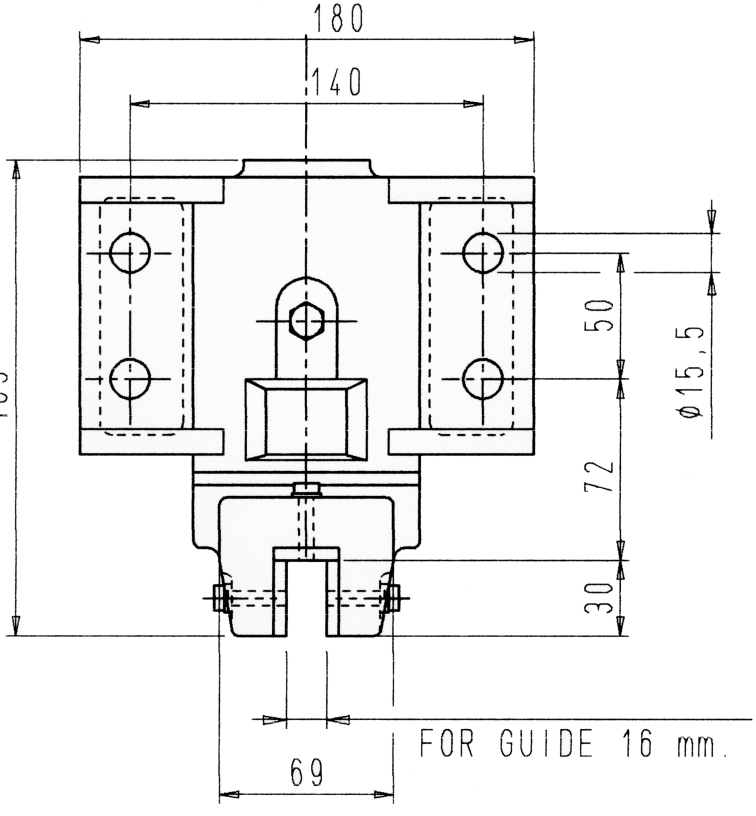
180
140
189
50
ø15,5
72
30
FOR GUIDE 16 mm.
69